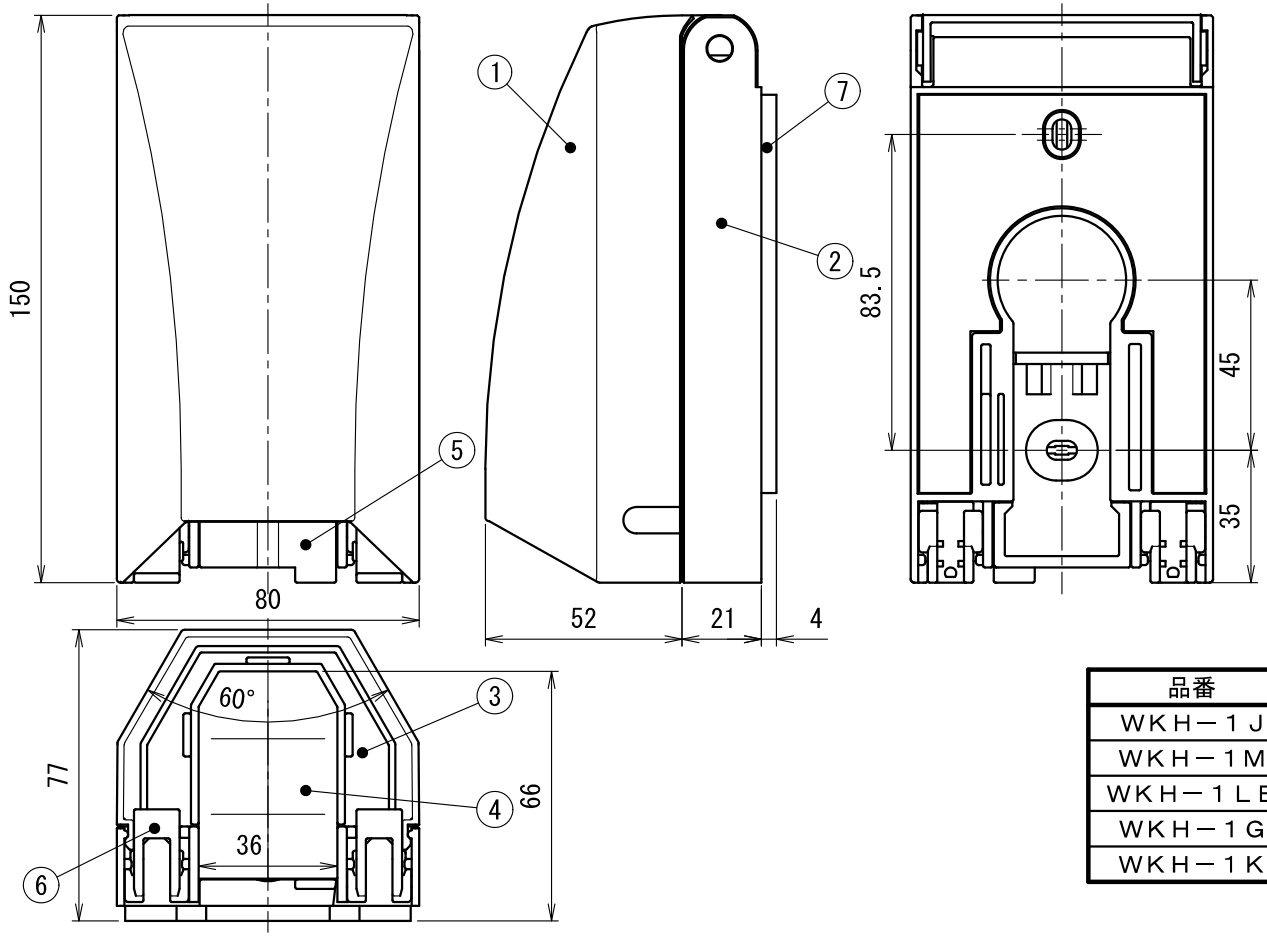

高耐候性

品番	色
ＷＫＨ－１Ｊ	ベージュ
ＷＫＨ－１Ｍ	ミルキーホワイト
ＷＫＨ－１ＬＢ	ライトブラウン
ＷＫＨ－１Ｇ	グレー
ＷＫＨ－１Ｋ	ブラック

符号	名　　称	材　質	個数	備　　考	符号	名　　称	材　質	個数	備　　考
8	ケーブルタイ		1	添付	１６				
7	ベースパッキン	ＥＰＤＭ	1		１５				
6	カバーストッパー	ＡＣＳ	2		１４				
5	回転ベース	ＡＣＳ	1		１３				
4	パッキン	ＥＰＤＭ	1		１２				
3	パッキンストッパー	ＡＣＳ	1		１１				
2	ベース	ＡＣＳ	1		１０				
1	カバー	ＡＣＳ	1		9	十字穴付き座付きドリルねじ	ＳＵＳ	2	添付 4×25

製　品　仕　様　図		
尺度	品名	引込みカバー（ｅ－デザイン）
１／２（　／　）		ＷＫＨ－１＿
第三角法	図番	ＴＬ１６３７１Ｈ３
未来工業株式会社		